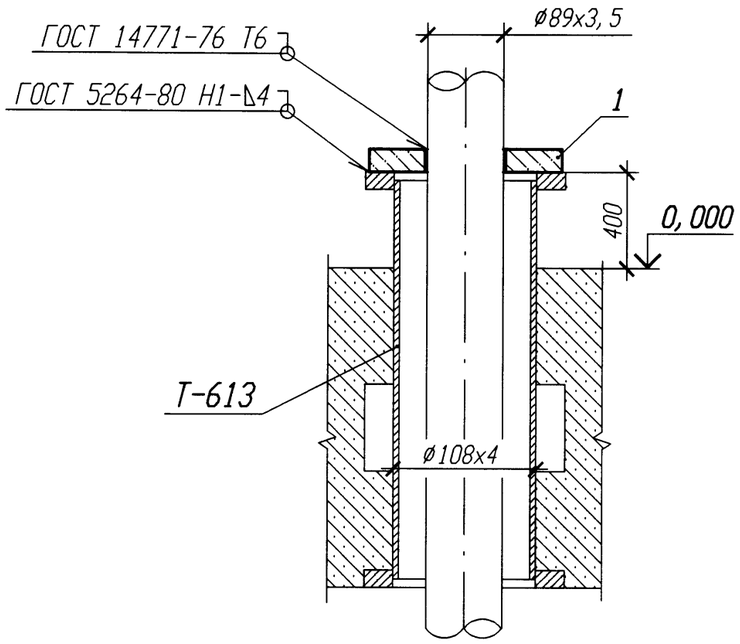

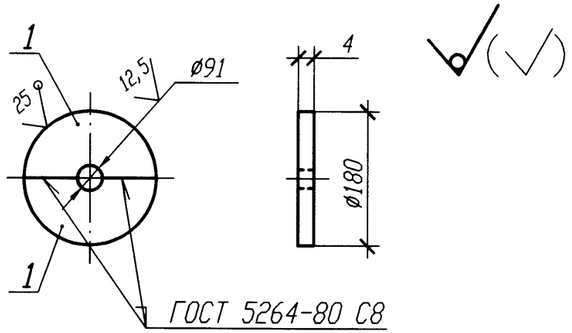

Спецификация деталей

Поз.	Обозначение	Наименование	Кол.	Материал	Масса, кг ед.	Масса, кг общ.	Приме-чание
1	ГОСТ 19903-74	Полуфланец Лист Б-ПН 4х180х90	2	Вст 3 сп 5 ГОСТ 14637-89	0,51	1,02	
	ГОСТ 2246-70	Проволока		Св-08Г2С			
	ГОСТ 9467-75	Электроды		УОНИИ 13/45			
				Итого:		1,02	

1 Привязку опоры смотри 3VF22Z31, 3VF52Z32.

2 Изготовить два комплекта.

АРХИВНЫЙ ЭКЗЕМПЛЯР

Изм.	Кол. уч.	Лист	N док.	Подп.	Дата
Инж. 1к.		Куланова			19.01
Пров. вед. инж.		Веренцова			20.01
Пров. нач. гр.		Жук			20.01
Н. контр		Краснояров			24.01

Инв. N подл. R3.00138.1.0.11
Лист 348

R3.VF10.3071.011.02.00.005

Ростовская АЭС Блок 3

Реакторное отделение Негерметичная часть Трубопроводы технической воды группы "А" Обвязка вентустановок	Стадия	Лист	Листов
	Р		1
Проходка неподвижная 3VF22Y001, 3VF52Y002	ОАО "НИАЭП" 2011		

Инв. N подл.	Подп. и дата	Взам. инв. N
R3.00138.1.0.11	01.12	

Формат А3